付属部品			
番号	部品	材質・仕様	数量
1	サイドカバー	t0.3 SUS430（保護フイルム付）	1枚
2	袋詰め（ステン釘：6本）		1袋

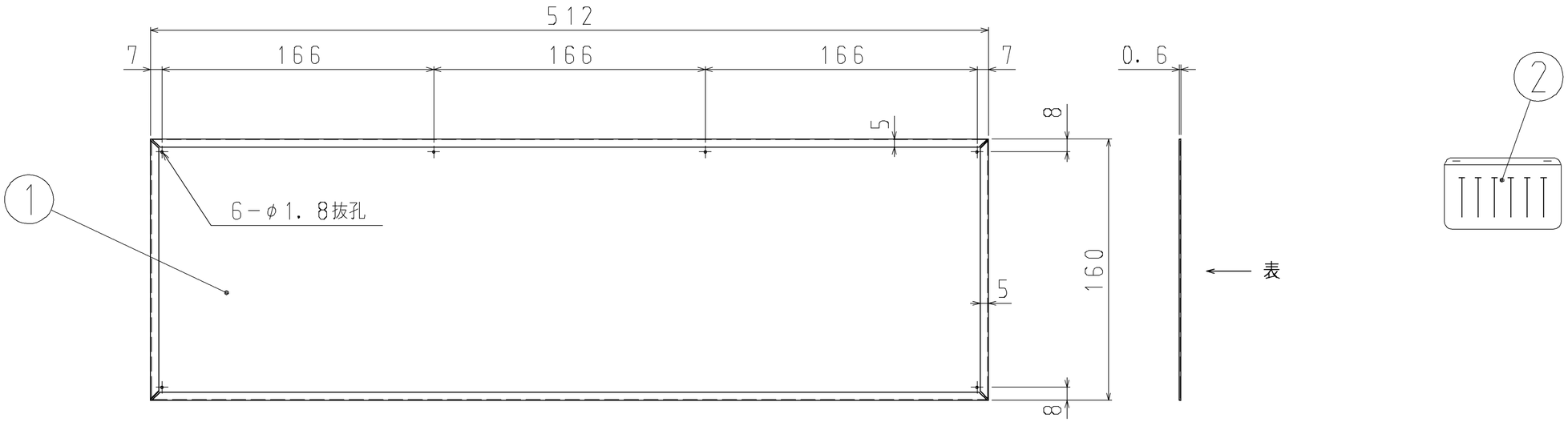

シリーズ：KS，KSW，KC，KCW	
製品名	SG−512×160 セクショナル流し台用サイドカバー
図番	BCA46015B_

日付 '96年 9月20日　尺度 1／3（／）／

sunwave 株式会社LIXIL

原図 A3 420×297