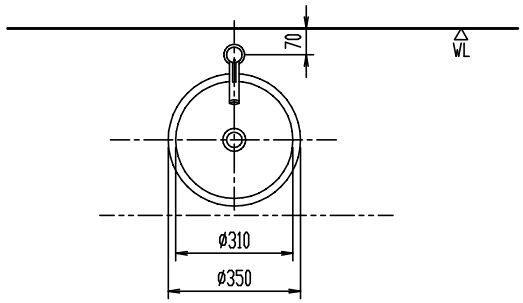

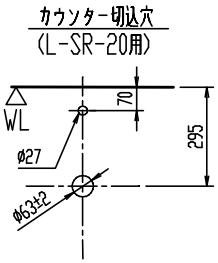

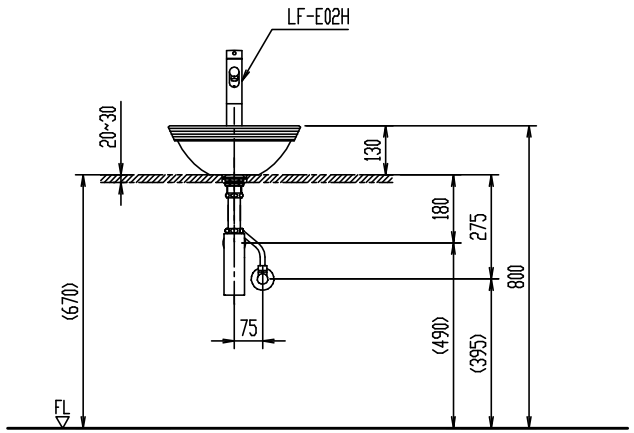

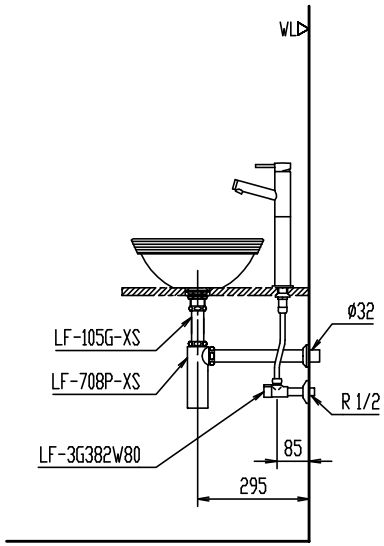

L-SR-20

手洗器

品番	品名	数
L-SR-20	手洗器	1
LF-E02H	立水栓	1
LF-3G382W80	止水栓	1
LF-708P-XS	ボトルトラップ	1
LF-105G-XS	排水口目皿	1

＊ 手洗器あふれ縁高さFLより800mm。
＊ ベッセル式。

＊（　）内寸法は、手洗器あふれ縁高さ(800)を基準にした参考寸法。
＊ カウンター厚20mm~30mmに対応。
＊ MBカウンターにセットの場合は、別途現場にて100mmX100mm中心穴ø65
(厚さ5~10mm)の補強板を取付けて下さい。

縮尺	製図	于爽	検図	磯崎	備考	
1:20	図番	XS-LSR20-100036B				
日付						
2023.09.19	株式会社 LIXIL					

陶器寸法許容差はJIS A5207に準ずる。　壁取付商品には、補強木による壁補強が必要です。詳しくは、商品別「壁補強」一覧を参照ください。